WFLV 系列

闪蒸汽回收管

型号	WFLV
接口尺寸	6", 8", 12", 16"
连接方式	150# RF
阀体材料	碳钢
PMO 最高工作压力	150 PSIG
TMO 最高工作温度	366°F
PMA 最高允许压力	150 PSIG 在 562°F

注释: 可提供 250 PSIG 设备，如有需要请联系厂家

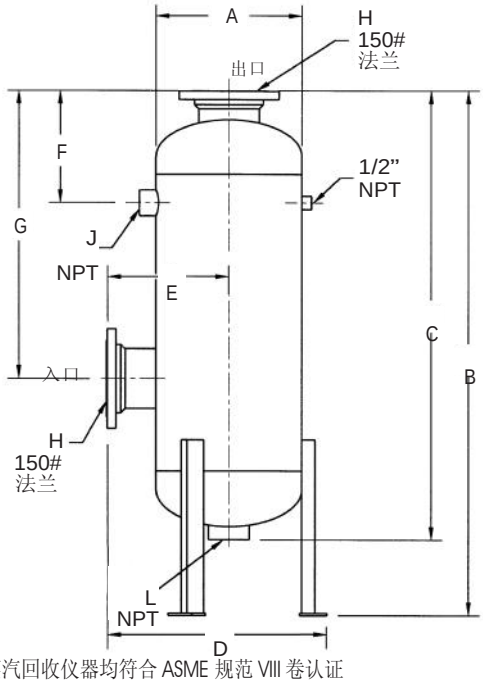

注释: 所有 Watson McDaniel 闪蒸汽回收仪器均符合 ASME 规范 VIII 卷认证

典型应用

WFLV 闪蒸回收仪器可安装在冷凝水回收系统，用于收集和利用由热冷凝水产生的闪蒸汽， 这种闪蒸汽通常可用于低压力蒸汽工艺。

选型和下订单

根据表 1 计算热冷凝水产生的闪蒸汽量，在冷凝压力与闪蒸罐压力相交点的值，即为闪蒸汽百分比。

将您的冷凝说负荷值乘以闪蒸汽百分比等值小数，即可算出闪蒸汽量，单位为磅/小时。然后根据图 1，计算所需的闪蒸罐尺寸：

例如: 冷凝水压力: 100 PSIG
闪蒸罐压力: 20 PSIG
冷凝水负荷: 8,000 磅/小时
闪蒸汽百分比: 8.7% 表格值
闪蒸汽百分比等值小数 = .087

087 x 8000 = 696 磅/小时

因此选用: 12" 闪蒸罐

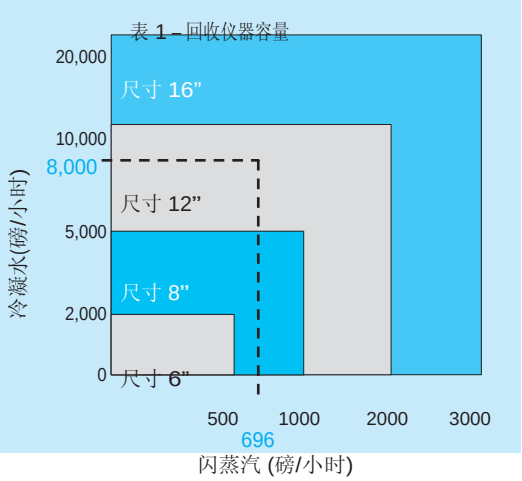

表 1 – 闪蒸汽百分比 (%)

当冷凝水被排放到大气中(0 PSIG)或其他控制压力的闪蒸罐时，产生闪蒸汽。

冷凝水压力 (PSIG)	闪蒸罐压力(PSIG) 0	5	10	20	30	40	60	80	100
5	1.6	0.0							
15	3.9	2.4	1.1						
20	4.9	3.3	2.1	0.0					
30	6.5	5.0	3.7	1.7	0.0				
60	10.0	8.5	7.3	5.3	3.7	2.3	0.0		
80	11.8	10.3	9.1	7.1	5.5	4.2	1.9	0.0	
100	13.3	11.8	10.6	8.7	7.1	5.8	3.5	1.6	0.0
150	16.3	14.9	13.7	11.8	10.3	9.0	6.8	4.9	3.3
200	18.7	17.3	16.2	14.3	12.8	11.5	9.4	7.6	6.0
300	22.5	21.2	20.0	18.2	16.8	15.5	13.4	11.7	10.2
350	24.1	22.8	21.7	19.9	18.4	17.2	15.1	13.4	11.9
400	25.6	24.2	23.1	21.4	19.9	18.7	16.7	15.0	13.5

尺寸和重量 – 英寸/磅

尺寸	A	B	C	D	E	F	G	H	J	L	重量 (磅)
6"	6 5/8	47	38 1/2	12	8	9	25 1/2	2 1/2	3/4	1 1/2	75
8"	8 5/8	48	39 3/4	13	8 1/2	9 1/2	25 5/8	4	3/4	2	150
12"	12 3/4	49 1/2	41 1/4	21	11 3/4	11 1/2	26	5	1 1/2	3	165
16"	16	58	50	24	13 3/8	12 1/2	32	6	2	3	215